E-BIKE

РУКОВОДСТВО ПОЛЬЗОВАТЕЛЯ

V8.0

GIANT Liv momentum

1 Предисловие....4
1.1 Добро пожаловать!....4
1.2 Использование руководства....4
1.3 Иллюстрации....4
1.4 Обозначения, используемые в руководстве....4
1.5 Техническое обслуживание....5
1.6 Источники дополнительной информации....5

2 Безопасность....6
2.1 Безопасное использование велосипеда....6
2.2 Аккумулятор и зарядное устройство....7
2.3 Багажник....8
2.4 Аксессуары и прицепы....9

3 Использование электровелосипеда....10
3.1 Аккумулятор EnergyPak....10
3.1.1 Первое использование....10
3.1.2 EnergyPak Smart (встроенный)....10
3.1.3 EnergyPak Smart Compact....11
3.1.4 EnergyPak Smart 250....13
3.1.5 EnergyPak Side Release (на раме)....13
3.1.6 EnergyPak НА БАГАЖНИК....14
3.2 Зарядное устройство....15
3.2.1 Зарядное устройство Smart....15
3.2.2 Зарядное устройство Smart Compact....16
3.2.3 Скоростное зарядное устройство Fast Charger....18
3.2.4 Зарядка....18
3.2.5 Время зарядки аккумулятора 21
3.3 Пульты управления....22
3.3.1 RideControl Ergo....22
3.3.2 RideControl Ergo 2....26
3.3.3 RideControl Ergo 3....30
3.3.4 RideControl Dash....32
3.3.5 RideControl GO....37
3.3.6 RideDash EVO....40
3.3.7 Shimano Total Integration (STI)....44
3.4 Ключи....44
3.5 Запас хода....45

4 Транспортировка и хранение.....46

5 Уход за велосипедами.....48

6 Утилизация.....50

7 Правовая информация.....51

7.1 Гарантия.....51

7.2 Исключения.....52

7.3 Соответствие действующему законодательству.....52

7.4 Ограничение ответственности.....53

1. Предисловие

1.1 Добро пожаловать!

Поздравляем с покупкой Вашего нового электровелосипеда Giant, Liv или Momentum. Уже совсем скоро вы сможете получить удовольствие от катания на нём!

Ride Life, Ride Giant

Ничто не приносит нам столько счастья, как вид людей на велосипедах. С 1972 года Giant производит качественные велосипеды для абсолютно любой дороги и любого велосипедиста. Велосипеды Giant дарят миллионам людей радость, физическую нагрузку и чистое удовольствие езды на велосипеде, принося в их жизнь счастье и здоровье. Именно стремление разделить радость от поездки вдохновляет нас на создание и продвижение самых инновационных велосипедов в мире.

1.2 Использование руководства

Данный документ представляет собой краткое руководство к вашему новому электровелосипеду. В нём содержится важная информация по безопасности, а также краткий обзор основных компонентов и функций электровелосипеда. Перед использованием, пожалуйста, посетите раздел поддержки на нашем веб-сайте и просмотрите и/или загрузите размещённую там дополнительную информацию. Помимо Руководства пользователя электровелосипедом, пожалуйста, внимательно прочитайте общую информацию в Руководстве по эксплуатации велосипедов.

1.3 Иллюстрации

Иллюстрации в настоящем документе могут незначительно отличаться от точной конфигурации вашей модели. Иллюстрации являются общим справочным материалом только для целей указания и описания.

1.4 Обозначения, используемые в руководстве

ПРЕДУПРЕЖДЕНИЕ: предупреждает о ситуации, которая может привести к смерти, серьёзным телесным повреждениям и/или значительному материальному ущербу в случае пренебрежения указаниями инструкции по безопасности.

ВНИМАНИЕ: предупреждает о ситуации, которая может нанести материальный ущерб в случае пренебрежения указаниями инструкции по безопасности.

ПРИМЕЧАНИЕ: Содержит важную информацию, позволяющую избежать проблем.

ИНФОРМАЦИЯ: Предоставляет дополнительную информацию.

1.5 Техническое обслуживание и поддержка

Данная инструкция не является полным справочником по вопросам обслуживания, технического обслуживания и/или ремонта. Пожалуйста, обратитесь к вашему дилеру по вопросам ремонта и технического обслуживания. Вы можете найти ближайшего дилера или дополнительную информацию о наших продуктах через наш официальный сайт www.giant-bicycles.com.

1.6 Источники дополнительной информации

GIANT: https://www.giant-bicycles.com/global/manuals

LIV: https://www.liv-cycling.com/global/manuals

MOMENTUM: https://www.momentum-biking.com/global/manuals

Для получения информации о гарантии и других частях велосипеда просим ознакомиться с общим руководством по эксплуатации велосипедов.

2 Безопасность

2.1 Безопасное использование велосипеда

Перед использованием электровелосипеда на дороге прокатитесь на нём в безопасном месте, чтобы познакомиться с велосипедом с электрической поддержкой педалирования. Попробуйте поменять все настройки на велосипеде и посмотрите на эффект.

ПРЕДУПРЕЖДЕНИЕ:

• Во время поездки держите обе руки на рукоятках руля и будьте готовы быстро нажать на тормозные рычаги, чтобы при необходимости немедленно отреагировать на любые возникшие обстоятельства. Если вы этого не сделаете, вы можете потерять контроль над велосипедом.

• Перед каждой поездкой проверьте техническое состояние электровелосипеда и все основные функции электровелосипеда, такие как рулевое управление и торможение.

• Убедитесь, что аккумулятор правильно установлен и закреплён.

• Убедитесь, что все крепления надлежащим образом затянуты.

• Убедитесь в том, что на велосипеде нет изношенных или поврежденных деталей, которые могут отказать во время езды.

• Никогда не превышайте максимально допустимую нагрузку на велосипед с любым грузом.

ПРИМЕЧАНИЕ: При катании на велосипеде в наушниках уровень звукового давления в ушах велосипедиста не должен быть чрезмерно громким – это необходимо для обеспечения безопасного передвижения в парках и черте города.

2.2 Аккумулятор и зарядное устройство

При работе с аккумулятором и зарядным устройством примите во внимание следующую информацию:

ПРЕДУПРЕЖДЕНИЕ:

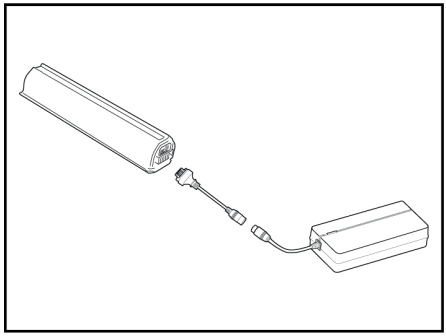

• Держите аккумулятор вдали от детей и домашних животных.

• Держите аккумулятор и зарядное устройство вдали от воды и открытого огня.

• Не бросайте аккумулятор и зарядное устройство и не подвергайте их ударам.

• Заряжайте аккумулятор только зарядным устройством, которое поставлялось вместе с электровелосипедом, или запасным/сменным зарядным устройством, поставляемым официальным дилером.

• Не используйте аккумулятор и зарядное устройство для других целей.

• Никогда не соединяйте клеммы аккумулятора между собой.

• Не накрывайте аккумулятор и зарядное устройство и не кладите предметы сверху во время зарядки.

• Не оставляйте аккумулятор и зарядное устройство без присмотра во время зарядки.

• Немедленно разъедините аккумулятор и зарядное устройство при странном запахе или дыме.

• При маловероятном возгорании аккумулятора НЕ пытайтесь потушить его водой. Используйте песок и немедленно вызовите экстренные службы.

ВНИМАНИЕ: Избегайте контакта с аккумулятором и зарядным устройством во время зарядки. Зарядное устройство нагревается.

ПРИМЕЧАНИЕ: После истечения срока службы аккумулятор должен рассматриваться в качестве опасного отходного материала. Его нельзя выбрасывать вместе с обычным бытовым мусором. Уточните у своего дилера, как правильно утилизировать аккумулятор.

2.3 Багажник

ПРЕДУПРЕЖДЕНИЕ: Всегда следите за тем, чтобы любой багаж или детское сиденье, установленное на багажнике, были надёжно закреплены в соответствии с инструкциями завода-изготовителя, а также чтобы не свисали свободные концы строп или другие предметы, которые могут попасть в колесо.

ВНИМАНИЕ:

• Багаж можно безопасно перевозить только на багажнике. Не прикрепляйте багаж к другим частям велосипеда.

• При загрузке багажника велосипед может вести себя по-другому (особенно при рулении и торможении).

• Максимальная нагрузка на задний багажник, включая аккумулятор Energypak, составляет 22 кг.

ПРИМЕЧАНИЕ:

• Проверяйте и корректируйте расположение светоотражателей и фар таким образом, чтобы багаж не заслонял их.

• У некоторых моделей велосипедов крепление для аккумулятора объединено с багажником. Пожалуйста, убедитесь в том, что багаж надёжно закреплён и не повредит аккумулятор и/или багажник.

ИНФОРМАЦИЯ: Рекомендуется равномерно распределять багаж между двумя сторонами багажника.

2.4 Аксессуары

ВНИМАНИЕ:

• Всегда следуйте инструкциям изготовителя прицепа по установке, использованию и безопасности. Никогда не изменяйте оригинальные части электровелосипеда ради установки детского кресла.

• Ни в коем случае не превышайте общий допустимый вес нагрузки на электровелосипед, как указано и в других разделах нашей инструкции.

• Пожалуйста, имейте ввиду, что использование детского кресла создаст дополнительную нагрузку, что приведёт к скорейшему износу электрических и/или механических деталей электровелосипеда.

• При использовании детского кресла на велосипеде, где установлено седло с незакрытыми пружинами под ним, существует значительный риск того, что пальцы ребёнка попадут в пружины и будут повреждены. Пожалуйста, примите все меры для предотвращения попадания пальцев ребёнка в эту ловушку.

• Всегда сверяйтесь с документацией багажника и/или проконсультируйтесь с вашим местным дилером об установке, максимальной нагрузке, характеристиках крутящего момента и деталей, максимально допустимом размере колёс, совместимости с прицепом и детским сиденьем.

• Информацию о наименовании и адресе изготовителя, импортёра или представителя, товарном знаке, модели и номере партии ищите в документации багажника и/или на самом багажнике.

3 Использование электровелосипеда

3.1 Аккумулятор EnergyPak

EnergyPak – это перезаряжаемый аккумулятор, который обеспечивает питание электровелосипеда. Аккумуляторы EnergyPak отличаются по форме, размеру, цвету, ёмкости и совместимости. Они могут быть установлены на различные части электровелосипеда в зависимости от модели. Заряжайте аккумулятор только зарядным устройством, которое поставлялось вместе с электровелосипедом.

ПРИМЕЧАНИЕ:

• Не все виды или версии аккумулятора EnergyPak указаны в данном руководстве. Дополнительную информацию по аккумуляторам EnergyPak можно найти на нашем сайте в разделе поддержки.

• Точные технические характеристики и подробная информация для каждого EnergyPak указаны на его этикетке.

3.1.1 Первое использование

- Каждый аккумулятор EnergyPak выключается заводом перед отправкой.
- EnergyPak не будет работать до тех пор, пока он не активирован.
- EnergyPak можно активировать с помощью зарядного устройства.
- Рекомендуется полностью зарядить новый EnergyPak перед первым использованием.
- Новый EnergyPak может не достичь максимальной ёмкости при первом использовании.
- Ёмкость аккумулятора EnergyPak стабилизируется после нескольких полных циклов разрядки (при катании) и повторной зарядки.

3.1.2 EnergyPak Smart (встроенный)

Описание

A. EnergyPak

B. Разъём для зарядного устройства

C. Индикатор заряда

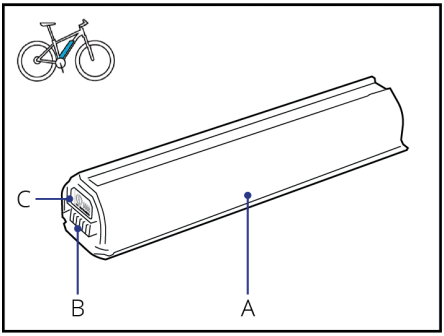

Установка и извлечение аккумулятора

ПРИМЕЧАНИЕ: Всегда выключайте питание перед тем, как извлечь аккумулятор.

Извлечение EnergyPak (запирающий механизм - ключ)

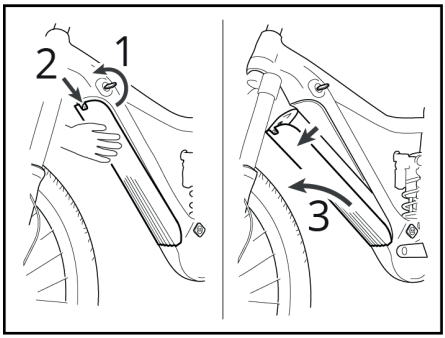

- Придержите аккумулятор;
- Вставьте ключ и откройте замок;
- Только для встроенных аккумуляторов с верхней загрузкой: выньте аккумулятор и следуйте инструкции по зарядке;
- Нажмите на рычаг, защищающий аккумулятор от выпадения, чтобы полностью освободить EnergyPak;
- Достаньте аккумулятор.

Извлечение EnergyPak (запирающий механизм – ключ-звёздочка)

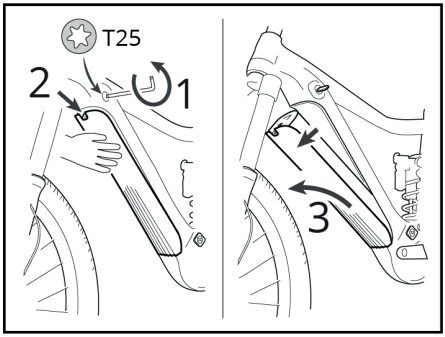

- Придержите аккумулятор;
- Вставьте ключ-звёздочку размера 25 и поверните его против часовой стрелки. Не бойтесь выпадения, вы можете неограниченно поворачивать ключ;
- Нажмите на рычаг, защищающий аккумулятор от выпадения, чтобы полностью освободить EnergyPak;
- Достаньте аккумулятор.

Установка EnergyPak

- Проделайте в обратном порядке действия для извлечения EnergyPak.
- Убедитесь, что разъёмы расположены правильно.
- Нажмите на аккумулятор и убедитесь, что Energypak плотно закреплён. Вы услышите щелчок, когда он встанет на место.
- Вытащите ключ.

3.1.3 EnergyPak Smart Compact

Описание

A. EnergyPak

B. Разъём для зарядного устройства

C. Индикатор заряда

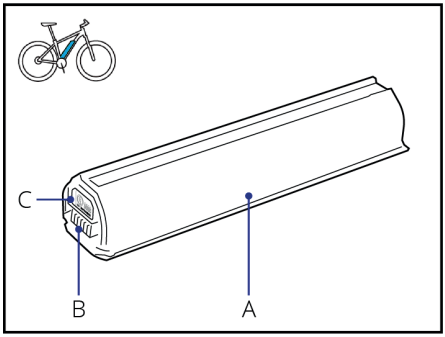

Установка и извлечение аккумулятора

ПРИМЕЧАНИЕ: Всегда выключайте питание перед тем, как извлечь аккумулятор.

Извлечение EnergyPak

- Придержите аккумулятор, чтобы он не упал во время извлечения.
- Вставьте ключ и откройте замок. Аккумулятор немного выдвинется.
- Достаньте аккумулятор.

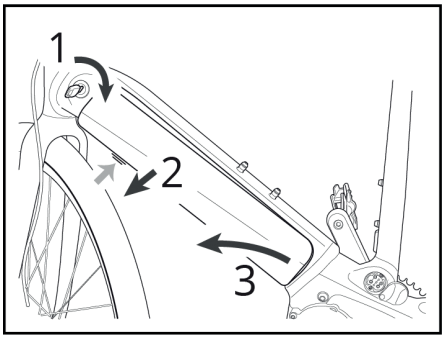

Установка EnergyPak

- Проделайте в обратном порядке действия для извлечения EnergyPak.
- Убедитесь, что разъёмы расположены правильно.
- Нажмите на аккумулятор и убедитесь, что Energypak плотно закреплён. Вы услышите щелчок, когда он встанет на место.
- Вытащите ключ.

3.1.4 EnergyPak Smart 250

Описание

A. EnergyPak

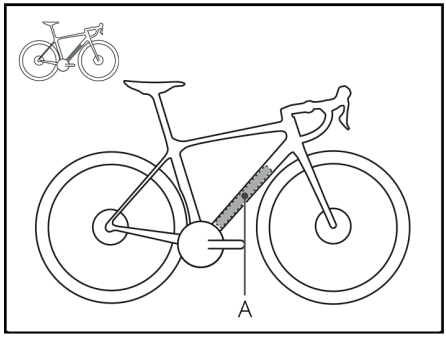

ПРИМЕЧАНИЕ: Всегда выключайте питание перед тем, как извлечь аккумулятор.

3.1.5 EnergyPak Side Release (на раме)

Описание

A. EnergyPak

B. Разъём для зарядного устройства

C. Индикатор заряда

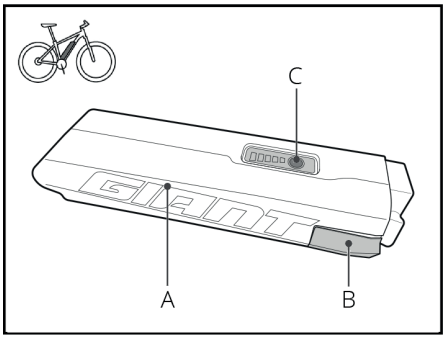

Установка и извлечение аккумулятора

ПРИМЕЧАНИЕ: Всегда выключайте питание перед тем, как извлечь аккумулятор.

Извлечение EnergyPak

- Придержите аккумулятор, чтобы он не упал во время извлечения.
- Вставьте ключ и откройте замок.
- Потяните за верхние края аккумулятора.
- Выньте аккумулятор

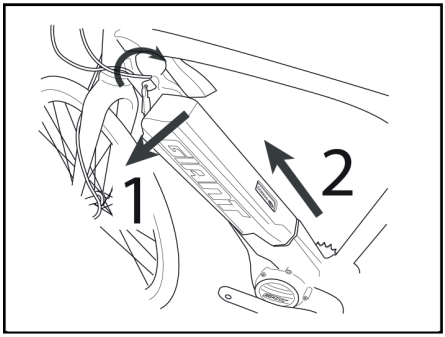

Установка EnergyPak

- Проделайте в обратном порядке действия для извлечения EnergyPak.
- Убедитесь, что разъёмы расположены правильно.
- Нажмите на аккумулятор и убедитесь, что Energypak плотно закреплён. Вы услышите щелчок, когда он встанет на место.
- Вытащите ключ.

3.1.6 EnergyPak Carrier (На Багажник)

Описание

A. EnergyPak

B. Разъём для зарядного устройства

C. Индикатор заряда

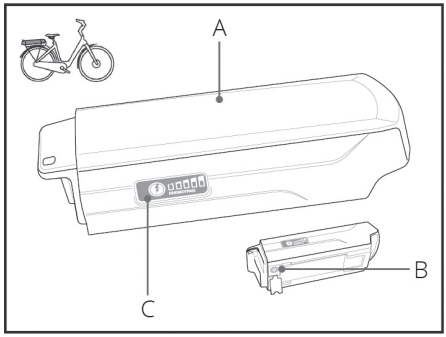

Установка и извлечение аккумулятора

ПРИМЕЧАНИЕ: Всегда выключайте питание перед тем, как извлечь аккумулятор.

Извлечение EnergyPak

- Вставьте ключ и откройте замок;
- Возьмитесь за ручку и сдвиньте EnergyPak назад;
- Выньте EnergyPak

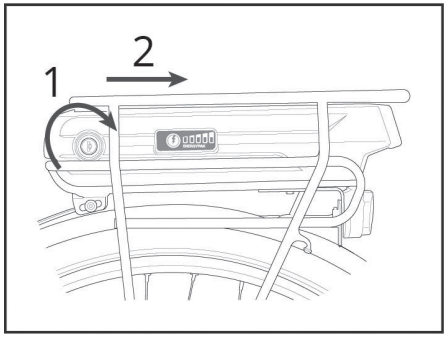

Установка EnergyPak

- Проделайте в обратном порядке действия для извлечения EnergyPak.
- Убедитесь, что разъёмы расположены правильно.

- Сдвиньте аккумулятор вперёд и убедитесь, что Energypak плотно закреплён. Вы услышите щелчок, когда он встанет на место.
- Вытащите ключ.

3.2 Зарядное устройство

ВНИМАНИЕ: Заряжайте аккумулятор только зарядным устройством, которое поставлялось вместе с электровелосипедом.

ПРИМЕЧАНИЕ:

• Не все виды или версии зарядного устройства указаны в данном руководстве. Дополнительную информацию по зарядным устройствам можно найти на нашем сайте в разделе поддержки.

• Точные технические характеристики и подробная информация для каждого зарядного устройства указаны на его этикетке.

3.2.1 EnergyPak Smart (встроенный)

Описание

A. Розетка переменного тока
B. Зарядное устройство
C. Индикатор заряда / кнопка
D. Индикатор
E. Разъём для зарядки
F. Переходник

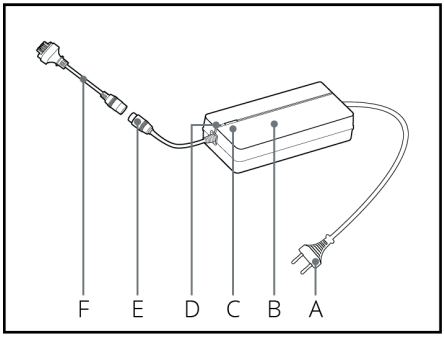

Описание индикатора

A. Индикатор
B. Кнопка / Индикатор

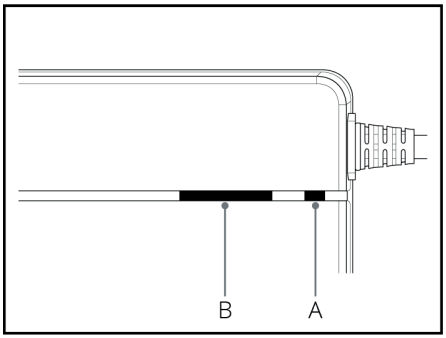

КНОПКА/ СВЕТОДИОД	ЦВЕТ	РАБОТА	СТАТУС
A	КРАСНЫЙ > ЗЕЛЁНЫЙ >	Последовательно	Самотестирование при включении (загрузка)
B	ЗЕЛЁНЫЙ > КРАСНЫЙ > ВЫКЛ		
A	КРАСНЫЙ	Горит	Аккумулятор не подключён
A	ЗЕЛЁНЫЙ	Мигает (интервал 0,5 сек.)	Зарядка в процессе
A	ЗЕЛЁНЫЙ	Мигает (интервал 1 сек.)	Перерыв зарядки
A	ЗЕЛЁНЫЙ	Горит	Зарядка завершена
A	КРАСНЫЙ	Мигает (по шаблону 0,5-1,5 сек.)	Проблема с зарядкой
B	нет	Кнопка запуска	Запущена зарядка для хранения (60% заряда)
B	ЖЁЛТЫЙ	горит	Заряд для хранения 60%

3.2.2 Зарядное устройство Smart Compact

Описание

A. Розетка переменного тока

B. Зарядное устройство

C. Кнопка

D. Индикатор

E. Разъём для зарядки

F. Переходник

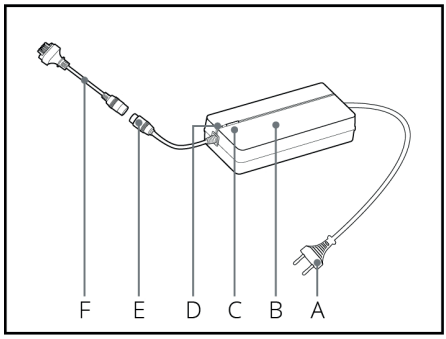

Описание индикатора

A. Индикатор

B. Кнопка

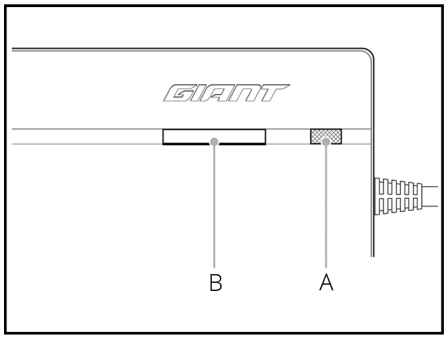

РЕЖИМ	КНОПКА/ СВЕТОДИОД	ЦВЕТ	РАБОТА	СТАТУС
Все	A	КРАСНЫЙ > ЗЕЛЁНЫЙ >	Последовательно	Самотестирование при включении (загрузка)
Все	A	КРАСНЫЙ	Горит	Аккумулятор не подключён
Обычная зарядка 100%	A	ЗЕЛЁНЫЙ	Мигает (интервал 0,5 сек.)	Зарядка в процессе
Обычная зарядка 100%	A	ЗЕЛЁНЫЙ	Мигает (интервал 1 сек.)	Перерыв зарядки
Обычная зарядка 100%	A	ЗЕЛЁНЫЙ	Горит	Зарядка завершена
	B		Кнопка запуска	Запущена зарядка для хранения (60% заряда)
Зарядка для хренения 60%	A	ЖЁЛТЫЙ	Мигает (интервал 0,5 сек.)	Зарядка в процессе
Зарядка для хренения 60%	A	ЖЁЛТЫЙ	Мигает (интервал 1 сек.)	Перерыв зарядки
Зарядка для хренения 60%	A	ЖЁЛТЫЙ	Горит	Зарядка завершена
ВСЕ	A	КРАСНЫЙ	Мигает (по шаблону 0,5-1,5 сек.)	Проблема с зарядкой

3.2.3 Скоростное зарядное устройство Fast Charger

Описание

A. Розетка переменного тока

B. Зарядное устройство

C. Индикатор

D. Разъём для зарядки

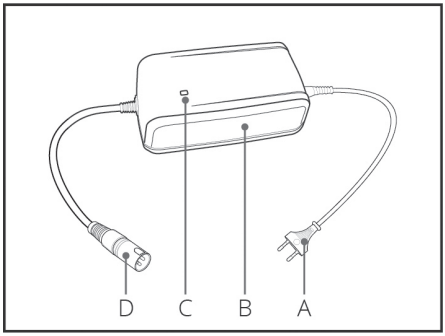

Описание индикатора

A. Индикатор

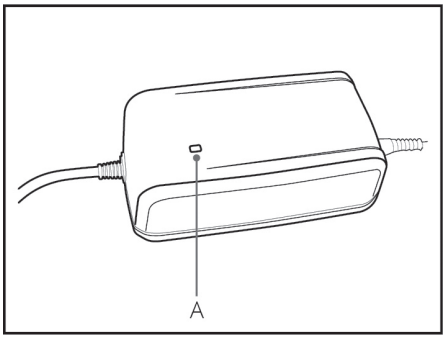

СВЕТОДИОД	ЦВЕТ	РАБОТА	СТАТУС
A	КРАСНЫЙ	Горит	Зарядка в процессе
A	КРАСНЫЙ	Мигает	Проблема с зарядкой
A	ЗЕЛЁНЫЙ	Горит	Аккмулятор отсутствует / зарядка завершена

3.2.4 Зарядка

ВНИМАНИЕ:

•Всегда аккуратно выравнивайте все разъёмы перед подключением.

• Аккумулятор Energypak должен заряжаться при комнатной температуре (±20°C).

• Зарядка при температуре ниже 0°C или выше 40°C может привести к неполной зарядке и сократить срок службы аккумулятора.

• Убедитесь, что электровелосипед расположен прямо и устойчиво при зарядке аккумулятора EnergyPak на велосипеде.

• Не садитесь на велосипед, не двигайте его и не вращайте педали, пока зарядное устройство соединено с электровелосипедом.

Зарядка EnergyPak

Когда аккумулятор закреплён на электровелосипеде

Чтобы начать зарядку:

- Подсоедините зарядное устройство к разъёму на велосипеде.
- Подсоедините зарядное устройство к розетке переменного тока.
- Начинается процесс зарядки.

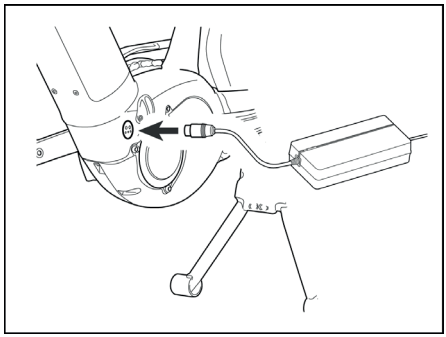

Чтобы прекратить зарядку:

- Отсоедините зарядное устройство от розетки;
- Отсоедините зарядное устройство от разъёма на велосипеде.

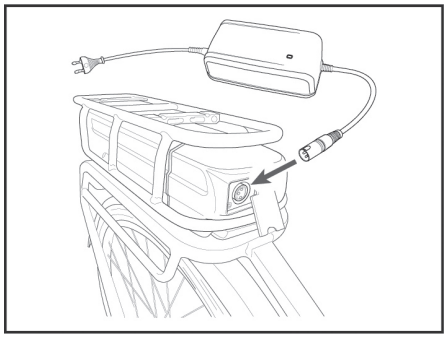

Когда аккумулятор снят с электровелосипеда

Чтобы начать зарядку:

- Снимите аккумулятор с электровелосипеда
- Подсоедините зарядное устройство к разъёму на велосипеде.
- Подсоедините зарядное устройство розетке переменного тока.
- Начинается процесс зарядки.

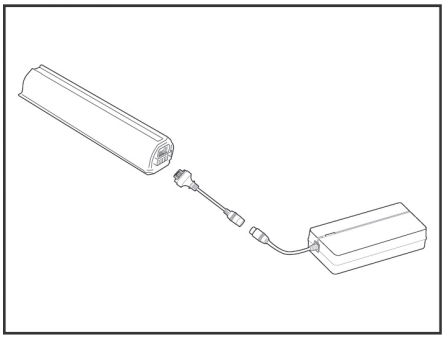

Чтобы прекратить зарядку:

- Отсоедините зарядное устройство от розетки;
- Отсоедините зарядное устройство от разъёма на велосипеде.
- Вставьте аккумулятор обратно в электровелосипед.

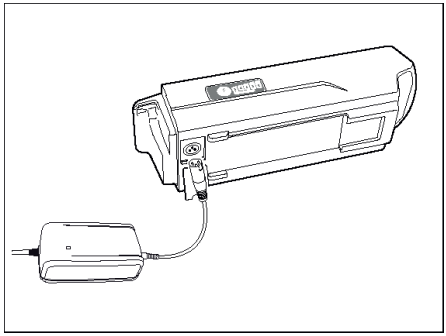

ИНФОРМАЦИЯ:

• Световые индикаторы на зарядном устройстве показывают процесс зарядки.

• Световой индикатор на аккумуляторе EnergyPak показывает текущий уровень зарядки.

• Зарядку можно прекратить/прервать в любое время.

ПРИМЕЧАНИЕ: отсоедините зарядное устройство от аккумулятора EnergyPak и розетки, когда аккумулятор полностью заряжен.

3.2.5 Время зарядки аккумулятора

Время зарядки скоростного устройства 4A (110В/200-240В)

ЁМКОСТЬ АККУМУЛЯТОРА ENERGYPAK	**300 Wh**		**400 Wh**		**500 Wh**	
Напряжение переменного тока	110 В	200-240 В 110 В	110 В	200-240 В 110 В	110 В	200-240 В 110 В
80% заряда	2:20 ч	1:45 ч	3:00 ч	2:00 ч	3:40 ч	2:45 ч
100% заряда	4:40 ч	3:30 ч	6:00 ч	4:30 ч	7:20 ч	5:00 ч

Время зарядки устройства 4A (110-240В)

ЁМКОСТЬ АККУМУЛЯТОРА ENERGYPAK	**SMART 250**	**SMART COMPACT**		**SMART INTERGRATED**				**PLUS**
Ёмкость	250 Вт/ч	375 Вт/ч	500 Вт/ч	400 Вт/ч	500 Вт/ч	625 Вт/ч	725 Вт/ч	250 Вт/ч
60% заряда	1:20 ч	1:20 ч	2:00 ч	1:50 ч	2:00 ч	2:30 ч	2:50 ч	1:20 ч
80% заряда	2:00 ч	1:50 ч	2:50 ч	2:30 ч	2:50 ч	3:30 ч	3:50 ч	2:00 ч
100% заряда	3:30 ч	3:40 ч	5:10 ч	3:55 ч	5:15 ч	5:50 ч	6:40 ч	3:30 ч

Время зарядки устройства 6A (110-240В)

ЁМКОСТЬ АККУМУЛЯТОРА ENERGYPAK	**SMART 250**	**SMART COMPACT**		**SMART INTERGRATED**				**PLUS**
Ёмкость	250 Вт/ч	375 Вт/ч	500 Вт/ч	400 Вт/ч	500 Вт/ч	625 Вт/ч	725 Вт/ч	250 Вт/ч
60% заряда	1:20 ч	1:05 ч	1:30 ч	1:20 ч	1:30 ч	1:50 ч	2:10 ч	1:20 ч
80% заряда	2:00 ч	1:35 ч	2:10 ч	2:00 ч	2:10 ч	2:35 ч	2:55 ч	2:00 ч
100% заряда	3:30 ч	3:20 ч	4:10 ч	3:30 ч	4:10 ч	4:40 ч	5:10 ч	3:30 ч

3.3 Пульты управления

3.3.1 RideControl Ergo

Пульт Ridecontrol Ergo обеспечивает эргономичную форму с простым управлением такими функциями как включить/выключить, повысить/ понизить уровень поддержки педалирования, Smart Assist (автоматический режим поддержки), Walk assist (помощь при буксировке) и освещение. Визуальная обратная связь происходит от ярких светодиодных индикаторов или от экрана как на RideDash EVO. Установите приложение Ridecontrol на смартфон и подключитесь к электровелосипеду, чтобы добавить ещё больше возможностей, список которых постоянно расширяется и обновляется.

A. Walk Assist - Режим помощи при буксировке

B. ВНИЗ (Понизить режим поддержки)

C. ВВЕРХ (Повысить режим поддержки)

D. Вкл / выкл

E. Фара / Информация

F. Индикатор режима поддержки (5 светодиодов)

G. Индикатор фар (белый) / Индикатор ошибки (красный)

H. Индикатор заряда аккумулятора (5 светодиодов)

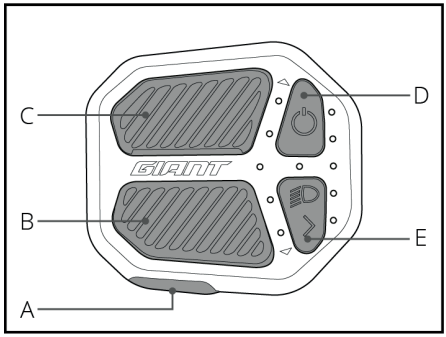

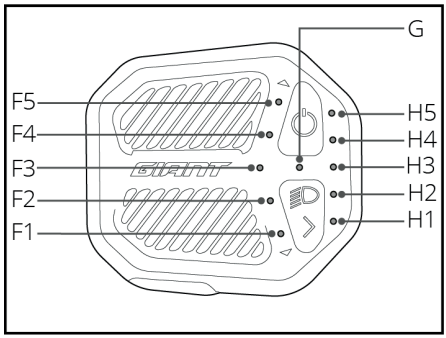

Включение / Выключение

- Чтобы включить систему, нажмите кнопку Вкл/Выкл (D).
- Чтобы выключить систему, нажмите кнопку Вкл/выкл (D), удерживайте минимум 1,5 секунды, затем отпустите.
- Во время выключения питания индикатор фар (G) мигнёт три раза.

Режим поддержки

Smart Assist (автоматическая поддержка):

Двигатель SyncDrive автоматически выставит нужный режим поддержки в зависимости от условий для оптимального запаса хода и комфортной поездки.

- Удерживайте кнопку ВВЕРХ (C) или ВНИЗ (B) более 2 секунд, чтобы включить режим Smart Assist.
- При включенном режиме Smart Assist загорится светодиод индикатора режима поддержки (3).
- Если подключён RideDash, на нём загорится режим Smart Assist ‘AUTO’.
- Чтобы отключить Smart Assist и вернуться к ручному выбору уровня поддержки, нажмите кнопку Вкл/выкл (A).

ИНФОРМАЦИЯ: Режим Smart Assist доступен не на всех моделях.

Режим поддержки 1-5:

Выберите вручную режим поддержки.

- Чтобы сменить режим поддержки, нажмите кнопку ВВЕРХ (C) или ВНИЗ (B).
- Индикаторы режима поддержки (1-5) указывают выбранный режим.
  - 1 обозначает режим с минимальной поддержкой и максимальным запасом хода (режим ECO).
  - 5 обозначает режим с максимальной поддержкой и максимальным потреблением энергии (режим Power).

Чтобы отключить поддержку:

Для движения без поддержки, но со включёнными индикаторами, велокомпьютером и фарами.

- Нажимайте кнопку ВНИЗ до тех пор, пока все индикаторы поддержки (1-5) не будут выключены.
- Поддержка двигателя отключена.
- Все остальные системные функции работают.

Walk Assist

Walk Assist - Режим помощи при ходьбе с велосипедом в гору.

Может развить скорость до 6 км/ч. Лучше всего режим Walk Assistработает на самой нижней передаче, то есть когда спереди установлена самая маленькая звёздочка, а сзади – самая большая.

ИНФОРМАЦИЯ: в некоторых странах в соответствии с местными законами функция запрещена.

- Чтобы запустить функцию Walk Assist, нажмите кнопку (A).
- Попеременно загорятся светодиоды индикатора режима поддержки.
- Нажмите копку ВВЕРХ (C) и удерживайте три секунды. Режим Walk Assist включён.
- Для остановки или паузы отпустите кнопку ВВЕРХ (C). Чтобы включить режим повторно, нажмите кнопку снова через три секунды.
- Нажмите любую другую кнопку, чтобы немедленно вернуться в обычный режим.

ИНФОРМАЦИЯ: Если после нажатия кнопки в течение трёх секунд вы не нажмёте никакой другой кнопки, система автоматически вернётся к обычному режиму.

Фары

- Чтобы включить или выключить фары, нажмите кнопу Вкл/выкл (E) и удерживайте более 2 секунд.
- Загорится индикатор фар (G).
- На высокоскоростных электровелосипедах S-Pedelecs фары выключить нельзя. На них этой кнопкой можно переключить ближний и дальний свет фар.
- При включении фары велосипеда яркость подсветки дисплея RideDash EVO снизится.

Уровень заряда аккумулятора

Оставшийся уровень заряда аккумулятора EnergyPak отображается светодиодами индикатора заряда (1-5). Каждый светодиод соответствует 20% ёмкости аккумулятора.

- При уровне заряда менее 10% нижний светодиод (1) меняет свет с белого на оранжевый.
- При уровне заряда менее 3% нижний светодиод (1) мигает оранжевым. Включится режим минимальной поддержки.
- При уровне заряда менее 1% поддержка привода выключится. Фары продолжат гореть как минимум ещё два часа.

Кнопка информации

Если к велосипеду подключён экран RideDash или другой совместимый велокомпьютер, Кнопка Фара/информация (E) позволяет управлять различными функциями дисплея. Доступные функции зависят от подключённого устройства.

Системные ошибки

ЧВ случае системной ошибки (неисправности) Ridecontrol показывает обозначение ошибки. Поддержка отключается при большинстве системных ошибок. Индикатор фар (F) будет мигать красным. Один из индикаторов режима поддержки начнёт мигать в качестве индикатора ошибки.

Перечень ошибок:

- Светодиод 5: Перегрев
- Светодиод 4: Неприменимо
- Светодиод 3: Ошибка спидометра
- Светодиод 2: Ошибка двигателя
- Светодиод 1: Ошибка аккумулятора

Уровень заряда аккумулятора

Оставшийся уровень заряда аккумулятора EnergyPak отображается светодиодами индикатора заряда (1-5). Каждый светодиод соответствует 20% ёмкости аккумулятора.

- При уровне заряда менее 10% нижний светодиод (1) меняет свет с белого на оранжевый.
- При уровне заряда менее 3% нижний светодиод (1) мигает оранжевым. Включится режим минимальной поддержки.
- При уровне заряда менее 1% поддержка привода выключится. Фары продолжат гореть как минимум ещё два часа.

Быстрые меры по устранению неисправности

1. Запомните, какой индикатор мигает (1-5).
2. Выключите систему.
3. Осмотрите велосипед.
4. Устраните очевидную причину сбоя, если это безопасно (например, переустановите неправильно установленный аккумулятор).
5. Включить систему обратно.

Если проблема устранена:

- Продолжайте использовать велосипед как обычно.
- Запланируйте осмотр уполномоченным дилером.

Если ошибка возникает снова:

- Повторите шаги 1-5.

Если проблема не решена:

- Прекратите кататься.
- Свяжитесь с уполномоченным дилером для диагностики и ремонта.

3.3.2 RideControl Ergo 2

Пульт Ridecontrol Ergo обеспечивает эргономичную форму с простым управлением такими функциями как включить/выключить, повысить/ понизить уровень поддержки педалирования, Smart Assist, Walk assist и освещение, а также порт USB-C для удобной зарядки других устройств. Визуальная обратная связь происходит от ярких светодиодных индикаторов или от экрана как на RideDash EVO. Установите приложение Ridecontrol на смартфон и подключитесь к электровелосипеду, чтобы добавить ещё больше возможностей, список которых постоянно расширяется и обновляется.

A. Информация

B. ВНИЗ (Понизить режим поддержки)

C. Smart Assist (автоматическая поддержка)

D. ВВЕРХ (Повысить режим поддержки)

F. Порт USB тип C

G. Фара / подсветка экрана

H. Walk Assist - Режим помощи

I. Индикатор режима поддержки (5 светодиодов)

J. Индикатор фар (белый) / Индикатор ошибки (красный)

K. Индикатор заряда аккумулятора (5 светодиодов)

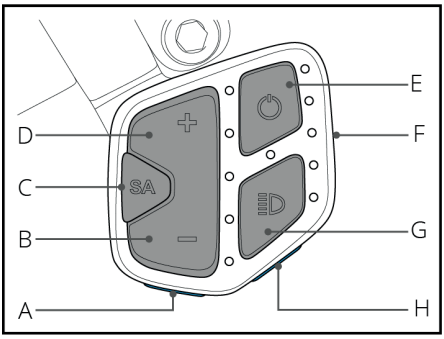

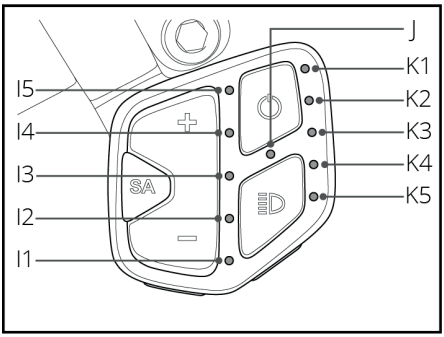

Включение / Выключение

- Нажмите кнопку Вкл/Выкл (E), чтобы включить систему.
- Нажмите кнопку Вкл/Выкл (E), удерживайте минимум 1,5 секунды, затем отпустите, чтобы выключить систему.
- Во время выключения питания индикатор фар (G) мигнёт три раза.

Режим поддержки

Smart Assist (автоматическая поддержка):

Двигатель SyncDrive автоматически выставит нужный режим поддержки в зависимости от условий для оптимального запаса хода и комфортной поездки.

- Нажмите кнопку Smart Assist (C), чтобы включить режим Smart Assist.
- При включенном режиме Smart Assist загорится светодиод индикатора режима поддержки (3).
- Если подключён экран RideDash, на экране отобразится уровень поддержки и рядом с ним значок AUTO.
- Нажмите кнопку ВВЕРХ (D) или ВНИЗ (B), чтобы вернуться в ручной режим управления поддержкой.

ИНФОРМАЦИЯ: Режим Smart Assist доступен не на всех моделях.

Режим поддержки 1-5:

Выберите вручную режим поддержки.

- Чтобы сменить режим поддержки, нажмите кнопку ВВЕРХ (D) или ВНИЗ (B).
- Индикаторы режима поддержки (1-5) указывают выбранный режим.
- 1 обозначает режим с минимальной поддержкой и максимальным запасом хода (режим ECO).
- 5 обозначает режим с максимальной поддержкой и максимальным потреблением энергии (режим Power).

Чтобы отключить поддержку:

Для движения без поддержки, но со включёнными индикаторами, велокомпьютером и фарами.

- Нажимайте кнопку ВНИЗ (B) до тех пор, пока все индикаторы поддержки (1-5) не будут выключены.
- Поддержка двигателя отключена.
- Все остальные системные функции работают.

Walk Assist

Walk Assist - Режим помощи при ходьбе с велосипедом в гору.

Может развить скорость до 6 км/ч. Лучше всего режим Walk Assistработает на самой нижней передаче, то есть когда спереди установлена самая маленькая звёздочка, а сзади – самая большая.

ИНФОРМАЦИЯ: в некоторых странах в соответствии с местными законами функция Помощь при буксировке запрещена.

- Чтобы запустить функцию Walk Assist, нажмите кнопку Помощь при буксировке (H).
- Попеременно загорятся светодиоды индикатора режима поддержки.
- Нажмите копку ВВЕРХ (D) и удерживайте три секунды. Режим Помощь при буксировке включён.
- Для остановки или паузы отпустите кнопку ВВЕРХ (D). Чтобы включить режим повторно, нажмите кнопку снова через три секунды.
- Нажмите любую другую кнопку, чтобы немедленно вернуться в обычный режим.

ИНФОРМАЦИЯ: Если после нажатия кнопки в течение трёх секунд вы не нажмёте никакой другой кнопки, система автоматически вернётся к обычному режиму.

Фары

- Чтобы включить или выключить фары, нажмите кнопу Фара (G) и удерживайте более 2 секунд.
- Загорится индикатор фар (J).
- На высокоскоростных электровелосипедах S-Pedelecs фары выключить нельзя. На них этой кнопкой можно переключить ближний и дальний свет фар.
- Чтобы сменить режим подсветки дисплея RideDash EVO на яркий, тусклый или выключить подсветку, нажмите кнопку Фара (G).

Уровень заряда аккумулятора

Оставшийся уровень заряда аккумулятора EnergyPak отображается светодиодами индикатора заряда (1-5). Каждый светодиод соответствует 20% ёмкости аккумулятора.

- При уровне заряда менее 10% нижний светодиод (1) меняет свет с белого на оранжевый.
- При уровне заряда менее 3% нижний светодиод (1) мигает оранжевым. Включится режим минимальной поддержки.
- При уровне заряда менее 1% поддержка привода выключится. Фары продолжат гореть как минимум ещё два часа.

Кнопка информации

Если к велосипеду подключён экран RideDash или другой совместимый велокомпьютер, кнопка Информация (A) позволяет управлять различными функциями экрана. Доступные функции зависят от подключённого устройства.

Порт USB-C

Через порт USB-C (F) можно подключить или зарядить внешнее устройство, например смартфон, фару или велокомпьютер.

- Чтобы получить доступ к порту USB-C, подцепите заглушку ногтем. Для подключения устройства используйте подходящий кабель (в комплектацию велосипеда не входит).
- Порт может служить только для зарядки (5 V / 1,5 A). Через него нельзя передать данные.

ВНИМАНИЕ:

• Не используйте порт USB-C в условиях высокой влажности.

• Убедитесь, что никакая жидкость, грязь или пыль не могут проникнуть в порт USB-C.

• Если вы не используете порт USB-C, плотно закрывайте заглушку.

Системные ошибки

В случае системной ошибки (неисправности) Ridecontrol показывает обозначение ошибки. Поддержка отключается при большинстве системных ошибок. Индикатор фар (J) будет мигать красным. Один из индикаторов режима поддержки начнет мигать в честве индикатора ошибки.

Перечень ошибок:

- Светодиод 5: Перегрев
- Светодиод 4: Неприменимо
- Светодиод 3: Ошибка спидометра
- Светодиод 2: Ошибка двигателя
- Светодиод 1: Ошибка аккумулятора

Быстрые меры по устранению неисправности

1. Запомните, какой индикатор мигает (1-5).
2. Выключите систему.
3. Осмотрите велосипед.
4. Устраните очевидную причину сбоя, если это безопасно (например, переустановите неправильно установленный аккумулятор).
5. Включить систему обратно.

Если проблема устранена:

- Продолжайте использовать велосипед как обычно.
- Запланируйте осмотр уполномоченным дилером.

Если ошибка возникает снова:

- Повторите шаги 1-5.

Если проблема не решена:

- Прекратите кататься.
- Свяжитесь с уполномоченным дилером для диагностики и ремонта.

3.3.3 RideControl Ergo 3

Эта обновлённая система управления представляет собой кнопки, которые можно встроить в рукоятки на руле. RideControl Ergo 3 на левой рукоятке контролирует уровни поддержки и режим Walk Assist. RideControl Ergo 3 на правой рукоятке является пциональной и может включать фары, функцию Smart Assist или отображать данные RideDash EVO. Эти функции могут быть заданы с помощью RideControl App (v1.8.1 и выше).

ИНФОРМАЦИЯ: RideControl Ergo 3 следует установить вместе с RideControl Go.

A. ВВЕРХ (Повысить режим поддержки)

B. Walk Assist – Помощь при буксировке

C. ВНИЗ (Понизить режим поддержки)

D. Фара

E. Smart Assist (автоматическая поддержка)

F. Информация

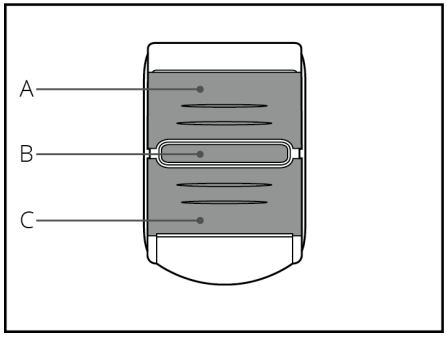

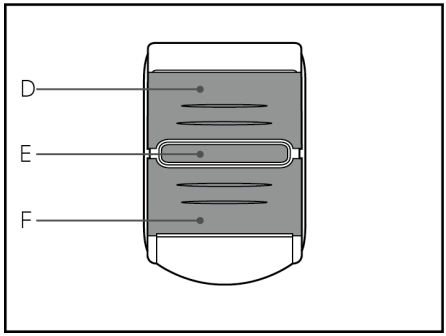

Режим поддержки

Smart Assist (автоматическая поддержка):

Двигатель SyncDrive автоматически выставит нужный режим поддержки в зависимости от условий для оптимального запаса хода и комфортной поездки.

- Нажмите кнопку Smart Assist (E), кнопку ВВЕРХ (A) или ВНИЗ (C) и удерживайте 3 секунды, чтобы включить режим Smart Assist.

ИНФОРМАЦИЯ: Режим Smart Assist доступен не на всех моделях.

Режим поддержки 1-5:

- Нажмите кнопку ВВЕРХ (A) или ВНИЗ (C), чтобы сменить режим управления поддержкой.

Walk Assist - Режим помощи

Режим помощи Walk Assist помогает Вам катить электровелосипед и позволяет развить скорость до 6 км/ч. Лучше всего режим помощи при буксировке работает на самой нижней передаче, то есть когда спереди установлена самая маленькая звёздочка, а сзади – самая большая.

ИНФОРМАЦИЯ: в некоторых странах в соответствии с местными законами функция Помощь Walk Assist запрещена.

- Чтобы запустить функцию Walk Assist, нажмите кнопку Walk Assist - (B). Светодиоды 1-5 на RideControl Go замигают белым.
- Нажмите копку ВВЕРХ (A) и удерживайте три секунды. Режим Помощь Walk Assist включён.
- Для остановки или паузы отпустите кнопку ВВЕРХ (A). Чтобы включить режим повторно, нажмите кнопку снова через три секунды.
- Нажмите любую другую кнопку, чтобы немедленно вернуться в обычный режим.

ИНФОРМАЦИЯ: Если после нажатия кнопки в течение трёх секунд вы не нажмёте никакой другой кнопки, система автоматически вернётся к обычному режиму.

Фары

- Чтобы включить или выключить фары, нажмите кнопу Фара (D).
- При включении фары велосипеда яркость подсветки дисплея RideDasEVO снизится.
- На высокоскоростных электровелосипедах S-Pedelecs фары выключить нельзя. На них этой кнопкой можно переключить ближний и дальний свет фар.

Кнопка информации

Если к велосипеду подключён экран RideDash или другой совместимый велокомпьютер, кнопка Информация (F) позволяет управлять различными функциями экрана. Доступные функции зависят от подключённого устройства.

3.3.4 RideControl Dash

Ridecontrol Dash это пульт и цветной экран в одном блоке, который показывает полную информацию о велосипеде и поездке от аккумулятора Energypak, мотора Syncdrive, датчиков, фар и других подключённых электронных компонентов. Он эргономично расположен на левой рукоятке руля и сочетает возможности пультов Ridecontrol Ergo и Ridedash EVO в одном компактном блоке.

A. ВНИЗ (Понизить режим поддержки)

B. ВВЕРХ (Повысить режим поддержки)

C. Информация

D. Walk Assist – Режим помощи при ходьбе с велосипедом в гору.

E. Включение/выключение питания

F. Фара / Подсветка дисплея

G. Порт USB-C

H. Строка состояния

I. Поле данных

J. Индикатор режима поддержки

1. Беспроводное соединение

2. Состояние фары

3. Уведомление телефона

4. Техническое обслуживание

5. Заряд аккумулятора

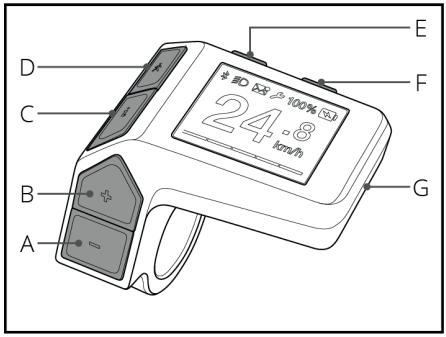

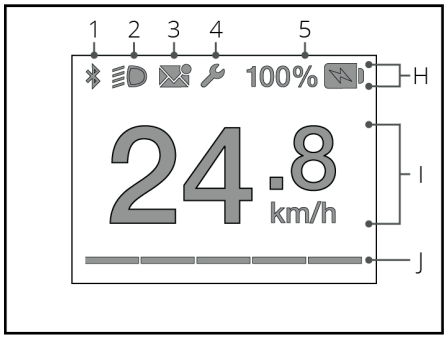

ИНФОРМАЦИЯ: В некоторых странах в соответствии с местными законами функция Walk Assist- Режим помощи запрещена.

Включение / Выключение

- Нажмите кнопку Вкл/Выкл (E), чтобы включить систему.
- Нажмите кнопку Вкл/Выкл (E), удерживайте 2 секунды, затем отпустите, чтобы выключить систему.

Режим поддержки

Smart Assist (автоматическая поддержка):

Двигатель SyncDrive автоматически выставит нужный режим поддержки в зависимости от условий для оптимального запаса хода и комфортной поездки.

- Чтобы включить режим Smart Assist, нажмите одновременно кнопки ВВЕРХ (B) и ВНИЗ (A) и удерживайте их 2 секунды.

Чтобы вручную выбрать режим поддержки:

- Нажмите кнопку ВВЕРХ (B) или ВНИЗ (A), чтобы сменить режим поддержки.
- Индикатор уровня поддержки покажет выбранный уровень.

На экране в течение 2 секунд появится выбранный режим поддержки и примерный оставшийся запас хода. Затем на экране обновится информация о выбранном уровне поддержки.

Экран

Строка состояния:

Строка состояния всегда показывает заряд аккумулятора (5). Другие значки (1-4) появляются, когда эти функции активны.

1. Беспроводное соединение: указывает на активное беспроводное соединение между велосипедом и смартфоном через приложение RideControl.

2. Фары: указывает на то, что фары включены.

3. Уведомление: указывает, что на смартфоне имеются новые или непрочитанные сообщения. Только через приложение Ridecontrol.

4. Техническое обслуживание: этот индикатор (значок ключа) появляется, когда необходимо пройти плановое техническое обслуживание или в случае неисправности системы (ошибки).

5. Аккумулятор: показывает текущий уровень заряда Energypak от 100% до 0%.

- При уровне заряда менее 3% значок батареи начинает мигать. Включится режим минимальной поддержки.
- При уровне заряда менее 1% значок батареи мигает. Поддержка будет отключена. Фары продолжат гореть как минимум ещё два часа.

ИНФОРМАЦИЯ: Некоторые функции приложения RideControl, описанные в этом руководстве, могут быть недоступны в настоящее время. Совместимость и доступные функции могут также зависеть от версии приложения, модели велосипеда, оборудования и прошивки, смартфона, операционной системы и т.д.

Поле данных

Поле данных (I) – это отдельное поле, где подробно отображается выбранная информация.

Параметры поля данных:

- Скорость: Текущая скорость движения.
- Запас хода: Расчетный запас хода в текущем режиме поддержки.
- Пробег: Общее пройденное расстояние с начала использования.
- Расстояние: Расстояние, пройденное с момента последнего сброса.
- Время поездки: Время движения с момента последнего сброса.
- Средняя скорость: Средняя скорость с момента последнего сброса.
- Максимальная скорость: максимальная скорость с момента последнего сброса.
- Частота вращения педалей: текущая скорость педалирования (оборотов в минуту).

ИНФОРМАЦИЯ: На запас хода влияют различные обстоятельства, например, дорожные условия, сила и направление ветра.

- Нажмите кнопку Информация (C) напанели, чтобы перейти в другое поле данных. Экран будет отображать описание нового поля в течение 2 секунд, затем переключится на новое поле.

Индикатор режима поддержки:

Индикатор режима поддержки показывает выбранный в данный момент режим поддержки с помощью ряда из пяти секций, различающихся по цвету.

Режимы поддержки*:
OFF

ECO

TOUR

ACTIVE

SPORT

POWER

SMART ASSIST (Автоматический)

ИНФОРМАЦИЯ: Доступные режимы поддержки и передаточное число каждого режима зависят от типа двигателя и заводских настроек.

Walk assist

Функция помощи помогает катить электровелосипед и позволяет развить скорость до 6 км/ч. Лучше всего режим помощи Walk assist работает на самой нижней передаче (на которой педали крутятся легче всего).

- Нажмите кнопку Walk assist - (D), чтобы запустить эту функцию.
- В течение трёх секунд удерживайте кнопку ВВЕРХ (B). Включится функция Помощь Walk assist.
- Для остановки или паузы отпустите кнопку D. Чтобы включить режим повторно, нажмите кнопку снова через три секунды.
- Нажмите любую другую кнопку, чтобы немедленно вернуться в обычный режим.

ИНФОРМАЦИЯ: Если после нажатия кнопки в течение трёх секунд вы не нажмёте никакой другой кнопки, система автоматически вернётся к обычному режиму.

- Нажмите и удерживайте кнопку Фара (F) в течение 2 секунд, чтобы включить или выключить фару.
- Загорится индикатор фары (2).
- Для изменения яркости экрана – тусклый, средний, яркий – нажимайте кнопку Фара (F).

Порт USB-C

Через порт USB-C (G) можно подключить или зарядить (5 V / 1,5 A) внешнее устройство, например, смартфон, фару или велокомпьютер.

- Чтобы получить доступ к порту USB-C, Чтобы получить доступ к порту USB, потяните за уголок и поднимите крышку.
- Для подключения устройства используйте подходящий кабель (в комплектацию велосипеда не входит).
- Если вы не используете порт USB-C, плотно закрывайте заглушку.

ВНИМАНИЕ:

• Порт может служить только для зарядки. Через него нельзя передать данные.

• Не используйте порт USB-C в условиях высокой влажности.

• Убедитесь, что никакая жидкость, грязь или пыль не могут проникнуть в порт USB-C.

Настройки

Смена единиц измерения (метрический стандарт/дюймовый стандарт):

- Нажмите и удерживайте кнопку Информация (C) в течение 5 секунд.

Сброс отдельных данных поля данных:

- Для очистки DIST (расстояние), TRIP (время поездки, AVG SPD (средняя скорость):
  - Нажмите и удерживайте кнопки ВВЕРХ (B) и ВНИЗ (A) одновременно в течение 3 секунд.
- Для очистки MAX SPD (максимальная скорость):
  - Пролистайте данные в поле до MAX SPD.
  - Нажмите и удерживайте кнопки ВВЕРХ (B) и ВНИЗ (A) одновременно в течение 3 секунд.

Системные ошибки

В случае неисправности на экране возникнет предупреждение:

- Предупреждение отобразится в течение 2 секунд
- Описание ошибки отобразится в течение 5 секунд
- После предупреждения отобразится обычный экран, индикатор техобслуживания появится в строке состояния.

Быстрые меры по устранению неисправности:

1. Запомните, какой индикатор мигает (1-5).
2. Выключите систему.
3. Осмотрите велосипед.
4. Устраните очевидную причину сбоя, если это безопасно (например, переустановите неправильно установленный аккумулятор).
5. Включите систему обратно.

Если проблема устранена:

- Продолжайте использовать велосипед как обычно.
- Запланируйте осмотр уполномоченным дилером.

Если ошибка возникает снова, повторите шаги 1-5.

Если проблема не решена:

- Прекратите кататься.
- Свяжитесь с уполномоченным дилером для диагностики и ремонта.

3.3.5 RideControl GO

RideControl Go - многофункциональная панель управления, встроенная в верхнюю трубу рамы. На ней расположена кнопка включения/выключения и разноцветные светодиоды, отражающие режим поддержки педалирования и заряд аккумулятора.

A. Кнопка вкл/выкл / разноцветный светодиод

B. Индикаторы режима поддержки (5 разноцветных светодиодов)

C. Индикаторы заряда аккумулятора (5 разноцветных светодиодов)

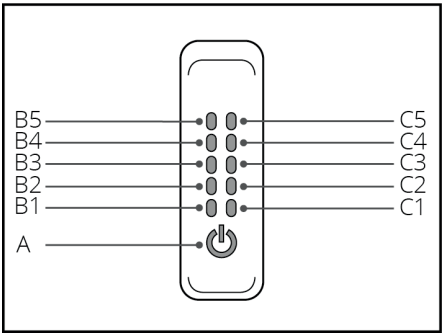

ИНФОРМАЦИЯ: RideControl Go можно использовать в сочетании с ополнительными пультами RideControl Ergo и экранами RideDash. Обратитесь к уполномоченному дилеру или посетите сайт Giant для получения дополнительной информации.

Включение / Выключение

- Включение и выключение
- чтобы включить систему, нажмите кнопку Вкл/выкл (A).
- При включении питания все светодиодные индикаторы загорятся белым цветом.
- Через 2 секунды индикаторы покажут выставленный режим поддержки и заряд аккумулятора.
- Чтобы выключить систему, нажмите и удерживайте кнопку Вкл/выкл (A) в течение 3 секунд, затем отпустите кнопку.
- При отключении питания все светодиодные индикаторы загорятся и мигнут белым один раз. После этого система отключится.

ИНФОРМАЦИЯ: Чтобы выключить систему с двигателем Shimano, нажмите и удерживайте кнопку Вкл/выкл (A) в течение 0,5 секунды.

Режим поддержки

Smart Assist (автоматическая поддержка):

Двигатель SyncDrive автоматически выставит нужный режим поддержки в зависимости от условий для оптимального запаса хода и комфортной поездки.

- Чтобы включить режим Smart Assist, нажмите кнопку Вкл/выкл (A) дважды.
- Индикатор уровня поддержки B3 загорится голубым. Это означает, что функция Smart Assist включена.
- Если подключен экран RideDash, на экране отобразится уровень поддержки и рядом с ним значок AUTO.
- Чтобы отключить Smart Assist и вернуться к ручному выбору уровня поддержки, нажмите кнопку Вкл/выкл (A).

ИНФОРМАЦИЯ: Режим Smart Assist доступен не на всех моделях.

Режим поддержки 1-5:

Чтобы вручную выбрать режим поддержки:

- Нажмите кнопку Вкл/выкл (A), чтобы сменить режим управления поддержкой.
- Повторите, пока не будет выбран желаемый режим поддержки.

Индикаторы уровня поддержки B1-5 покажут выбранный режим следующим образом:

РЕЖИМ ПОДДЕРЖКИ	СВЕТОДИОД	ЦВЕТ
POWER	1+2+3+4+5	Красный
SPORT	1+2+3+4	Оранжевый
ACTIVE	1+2+3	Жёлтый
TOUR	1+2	Зелёный
ECO	1	Зелёный
SMART	3	Голубой
OFF	Все выключены	Выкл

Режим Power: режим с минимальной поддержкой и с максимальным уровнем потребления энергии.
ECO: режим с минимальной поддержкой и с максимальным запасом хода.

ИНФОРМАЦИЯ: Параметры режимов поддержки зависят от модели электровелосипеда.

Чтобы отключить поддержку:

Для движения без поддержки, но со включёнными индикаторами, велокомпьютером и фарами.

- Нажимайте кнопку Вкл/выкл (A) до тех пор, пока все индикаторы поддержки (B1-5) не будут выключены.
- Поддержка двигателя отключена.
- Все остальные системные функции работают.

Заряд аккумулятора

Остаточный уровень заряда аккумулятора EnergyPak обозначается индикаторами уровня заряда аккумулятора (C1-5).

УРОВЕНЬ ЗАРЯДА АККУМУЛЯТОРА	СВЕТОДИОД	ЦВЕТ
80~100%	1+2+3+4+5	Былый
60~79%	1+2+3+4	Былый
40~59%	1+2+3	Былый
20~39%	1+2	Былый
10~29%	1	Былый
4~9%	1	Оранжевый
0~3%	1	Мигает оранжевым

ПРИМЕЧАНИЕ: При уровне заряда менее 1% поддержка будет отключена. Фары продолжат гореть как минимум ещё два часа.

Системные ошибки

В случае неисправности, RideControl Go обозначит ошибку следующим образом:

- Все индикаторы уровня поддержки мигнут белым 3 раза.
- Индикатор выбранного уровня поддержки (B1-5) замигает, обозначая неисправность.

ОШИБКА	СВЕТОДИОД	ЦВЕТ
Ошибка аккумулятора EnergyPak	1	Мигает красным
Ошибка двигателяSyncDrive	2	Мигает красным
Ошибка датчика скорости	3	Мигает красным
Ошибка пульта / экрана	4	Мигает красным
Перегрев мотора	5	Мигает красным

Быстрые меры по устранению неисправности:

1. Запомните, какой индикатор мигает (B1-5).
2. Выключите систему.
3. Осмотрите велосипед.
4. Устраните очевидную причину сбоя, если это безопасно (например, переустановите неправильно установленный аккумулятор).
5. Включите систему обратно.

Если проблема устранена:

- Продолжайте использовать велосипед как обычно.
- Запланируйте осмотр уполномоченным дилером.

Если ошибка возникает снова, повторите шаги 1-5.

Если проблема не решена:

- Прекратите кататься.
- Свяжитесь с уполномоченным дилером для диагностики и ремонта.

3.3.6 RideControl EVO

Ridedash EVO предоставляет велосипедисту полную информацию о велосипеде и поездке на красивом большом цветном экране, расположенном в центре руля. На нём видны большие и чёткие обозначения скорости, пройденного расстояния, заряд аккумулятора, оставшийся запас хода и другая полезная информация.

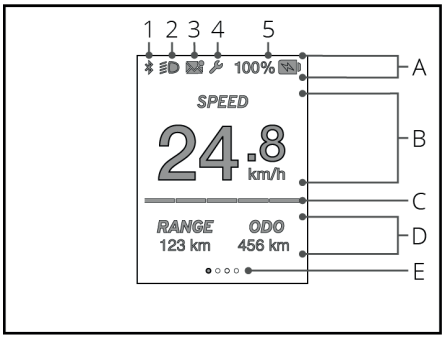

A. Строка состояния

B. Поле данных

C. Индикатор режима поддержки

D. Показатели поля данных

E. Индикатор страницы

1. Беспроводное соединение
2. Состояние фары
3. Уведомления телефона
4. Техническое обслуживание
5. Заряд аккумулятора

Строка состояния

Строка состояния (A) всегда показывает заряд аккумулятора (5). Другие значки (1-4) появляются, когда эти функции активны.

1. Беспроводное соединение: указывает на активное беспроводное соединение между велосипедом и смартфоном через приложение RideControl.
2. Фары: указывает на то, что фары включены.
3. Уведомление: указывает, что на смартфоне имеются новые или непрочитанные сообщения. Только через приложение Ridecontrol.
4. Техническое обслуживание: этот индикатор (значок ключа) появляется, когда необходимо пройти плановое техническое обслуживание или в случае системной ошибки (неисправности).
5. Аккумулятор: показывает текущий уровень заряда от 100% до 0%.
   - При уровне заряда менее 3% значок батареи начинает мигать. Включится режим минимальной поддержки.
   - При уровне заряда менее 1% значок батареи мигает. Поддержка будет отключена. Фары продолжат гореть как минимум ещё два часа.

ИНФОРМАЦИЯ: Некоторые функции приложения RideControl, описанные в этом руководстве, могут быть недоступны в настоящее время. Совместимость и доступные функции также зависят от версии приложения, модели велосипеда, оборудования и прошивки, смартфона, операционной системы и т.д.

Основное поле данных

В основном поле данных (B) по умолчанию отображается текущая скорость.

Показатели поля данных

Показатели поля данных (D) отражают подробную информацию на 4 страницах.

Страница 1 (по умолчанию):

- Запас хода: Расчетный запас хода при текущем режиме поддержки.*
- Пробег: Общее пройденное расстояние с начала использования.

Страница 2:

- Расстояние: Расстояние, пройденное с момента последнего сброса.
- Время поездки: Время движения с момента последнего сброса.

Страница 3:

- Средняя скорость: Средняя скорость с момента последнего сброса.
- Максимальная скорость: максимальная скорость с момента последнего сброса.

Станица 4:

- Частота вращения педалей: текущая скорость педалирования (оборотов в минуту).
- Запас хода: Расчетный запас хода при текущем режиме поддержки.*

* Запас хода является примерным. На запас хода влияют различные обстоятельства, например, дорожные условия, сила и направление ветра, вес райдера и т д.

Чтобы выбрать страницу поля данных:

На всех пультах RideControl Ergo:

- Нажимайте кнопку Информация, пока не перейдёте на нужную страницу.
- Отпустите кнопку Информация.

Индикатор страницы

Индикатор страницы (E) отображает количество страниц и номер активной страницы.

Индикатор режима поддержки

Индикатор режима поддержки (C) показывает выбранный в данный момент режим поддержки с помощью ряда из пяти секций, различающихся по цвету.

Режимы поддержки*:

OFF

ECO

TOUR

ACTIVE

SPORT

POWER

SMART ASSIST (AUTO)

* Параметры режимов поддержки и их передаточное число зависят от типа двигателя SyncDrive и настроек производителя.

На экране в течение 2 секунд появится выбранный режим поддержки и примерный оставшийся запас хода. Затем на экране обновится выбранный режим поддержки.

Настройки

Смена единиц измерения (метрический стандарт / дюймовый стандарт):

На всех пультах RideControl Ergo:

- Нажмите и удерживайте кнопку Информация в течение 5 секунд.

Сброс информации поля данных

На всех пультах RideControl Ergo:

- Чтобы сбросить расстояние DIST, время поездки TRIP, среднюю скорость AVG SPD:
  - одновременно нажмите и удерживайте в течение 3 секунд кнопки ВВЕРХ и ВНИЗ.
- Чтобы сбросить максимальную скорость:
  - Перейдите в поле данных MAX SPD.
  - Одновременно нажмите и удерживайте в течение 3 секунд кнопки ВВЕРХ ВНИЗ.

Регулировка яркости экрана (тусклая/средняя/яркая):

На пульте RideControl Ergo:

- Нажмите и удерживайте кнопку Помощь при буксировке в течение 2 секунд, чтобы переключить следующий режим яркости экрана.
- Отпустите кнопу после 2 секунд.

На пульте RideControl Ergo 2:

- Нажмите кнопку Фары, чтобы переключить следующий режим яркости экрана.

На пульте RideControl Ergo 3:

- Нажмите кнопку Фары, чтобы переключить следующий режим яркости экрана.

Системные ошибки

- Предупреждение отображается в течение 2 секунд.
- Описание ошибки отображается в течение 5 секунд.
- Обычная информация отобразится на экране после предупреждения. Появится значок необходимости технического обслуживания.

Быстрые меры по устранению неисправности:

1. Запомните, какой индикатор мигает.
2. Выключите систему.
3. Осмотрите велосипед.
4. Устраните очевидную причину сбоя, если это безопасно (например, переустановите неправильно установленный аккумулятор).
5. Включите систему обратно.

Если проблема устранена:

- Продолжайте использовать велосипед как обычно.
- Запланируйте осмотр уполномоченным дилером.

Если ошибка возникает снова, повторите шаги 1-5.

Если проблема не решена:

- Прекратите кататься.
- Свяжитесь с уполномоченным дилером для диагностики и ремонта.

3.3.7 Shimano Total Integration (STI)

Настройки рычагов можно задать через приложение RideControl. Shimano Total Integration (STI) доступны только на некоторых моделях..

Настройки Shimano Total Integration (STI)

ЛЕВЫЙ РЫЧАГ

A. Повысить уровень поддержки ВВЕРХ

B. Понизить уровень поддержки ВНИЗ

C. Повысить передачу

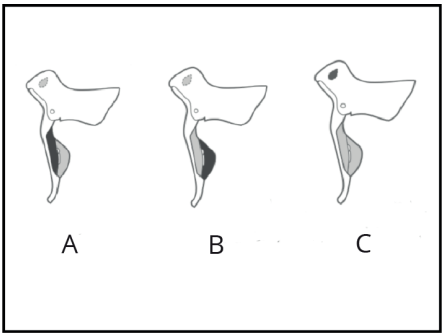

ПРАВЫЙ РЫЧАГ

A. Понизить передачу

B. Повысить передачу

C. Понизить передачу

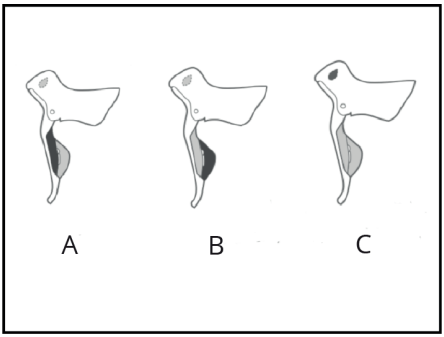

3.4 Ключи

Электровелосипед поставляется с двумя одинаковыми ключами, которые подходят к замку аккумулятора и/или велозамку.

ПРИМЕЧАНИЕ:

- Всегда берите с собой ключ при обращении к дилеру для обслуживания или ремонта.
- Храните ключ и бирку с номером ключа вместе с номером рамы велосипеда и другими документами.
- Рекомендуем вам сделать дубликат оригинального ключа у квалифицированного слесаря и хранить его отдельно.

3.5 Запас хода

Расстояние, которое электровелосипед может проехать без подзарядки (запас хода), зависит от следующих условий (но не только):

- общий вес транспортного средства, включая водителя, пассажиров и багаж;
- погодные условия: температура окружающей среды и ветер;
- дорожные условия: высота над уровнем моря и покрытие;
- состояние велосипеда: давление в шинах и уровень технического обслуживания;
- количество циклов зарядки и разрядки;
- срок использования и состояние аккумулятора;
- манера езды на велосипеде: ускорения и выставленная передача;
- используемые уровни поддержки;
- настройки уровня поддержки через приложение на смартфоне.

4 Транспортировка и хранение

Транспортировка

ВНИМАНИЕ:

• Все электронные компоненты электровелосипеда, например, аккумулятор или зарядное устройство, должны быть сняты с велосипеда до начала перевозки.

• Всегда следуйте указаниям производителя автомобиля и/или прицепа, которые вы используете для транспортировки электровелосипеда.

ПРИМЕЧАНИЕ:

• По возможности избегайте транспортировки электровелосипеда при плохих погодных условиях.

• Если избежать перевозки при плохих погодных условиях невозможно, тщательно накрывайте любые незащищенные электронные части велосипеда.

• Из-за высокой скорости в сочетании с ветром и дождём в электронных частях велосипеда может скопиться влага, что может привести к временным сбоям или постоянным дефектам.

• Если после перевозки в таких условиях возникла неисправность, извлеките аккумулятор EnergyPak и дайте всем компонентам высохнуть на воздухе.

Хранение

Храните велосипед в таком месте, где он защищён от снега, дождя, солнца и т. д.

ПРИМЕЧАНИЕ:

• Снег, дождь, дорожная соль и кислоты могут привести к коррозии или разрушению частей велосипеда.

• Воздействие ультрафиолетового излучения от солнца может привести к выцветанию краски, а также к растрескиванию резины и пластика на велосипеде.

• Воздействие чрезмерно высоких или низких температур во время хранения может привести к временным сбоям или постоянным дефектам.

Хранение аккумулятора

Если электровелосипед не используется продолжительное время, выньте из него аккумулятор.

ВНИМАНИЕ:

• Храните аккумулятор в сухом, безопасном месте.

• Храните аккумулятор при температуре от -20°C до +20°C.

ПРИМЕЧАНИЕ:

• Хранение аккумулятора при температуре выше 20°C негативно скажется на характеристиках аккумулятора.

• Храните аккумулятор на уровне заряда 60%.

• При длительном хранении проверяйте уровень заряда аккумулятора каждый месяц.

• Заряжайте аккумулятор, если уровень заряда стал ниже 60%.

• Заряжайте аккумулятор до уровня заряда 60% минимум раз в три месяца.

• Неправильное хранение и/или длительное хранение без подзарядки может привести к дефектам, снижению ёмкости и аннулированию гарантии на аккумулятор EnergyPak.

5 Уход за велосипедом

Регулярный уход за велосипедом и его чистка имеют важное значение для оптимальной эффективности и безопасности.

ИНФОРМАЦИЯ: Пожалуйста, убедитесь, что вы прочитали всю информацию об уходе за велосипедом на нашем сайте и в общем руководстве к велосипеду.

Чистка

Для очистки от грязи протрите детали мягкой тканью или щёткой с минимальным количеством нейтрального раствора. После этого вытрите детали досуха чистой мягкой тканью.

ВНИМАНИЕ:

- Не используйте для очистки воду или воздух под высоким давлением. Вода может попасть внутрь электрических деталей, что приведёт к неисправности и дефектам.

- Не промывайте электровелосипед обильно водой. Если вода попадёт внутрь электрических деталей, это приведёт к неисправности и дефектам.

ПРИМЕЧАНИЕ: Не используйте щелочные или кислотные мыльные растворы для промывания деталей. Такие растворы могут вызвать изменение цвета, искривление, царапины и так далее.

Трансмиссия

ПРЕДУПРЕЖДЕНИЕ: При проверке натяжения цепи всегда снимайте аккумулятор с электровелосипеда. Если электропитание двигателя не будет отключено, есть вероятность, что ваши руки или другие части тела в зоне трансмиссии могут запустить двигатель.

ВНИМАНИЕ:

- Регулировка должна производиться только подходящим инструментом и квалифицированным механиком.

- Обратитесь к своему официальному дилеру за дополнительной информацией и консультацией по поводу технического обслуживания вашего электровелосипеда.

Натяжение цепи

Некоторые модели электровелосипедов имеют внутреннюю планетарную втулку на заднем колесе, однако большинство моделей имеют автоматический натяжитель цепи, который обеспечивает нужное натяжение.

Если цепь слишком провисает, нужно отрегулировать натяжение, если цепь износилась, её нужно заменить.

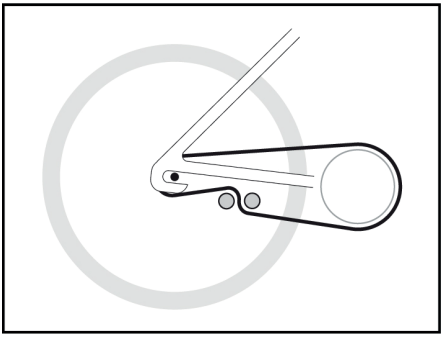

Как проверить натяжение цепи

Для проверки натяжения цепи удерживайте цепь в средней секции между передней и задней звёздочками.

- Переместите цепь вверх и вниз, чтобы проверить, не провисает ли цепь.
- Свободный ход цепи по вертикали должен составлять 10-15 мм.
- Если свободный ход цепи меньше или больше, натяжение цепи нужно отрегулировать.

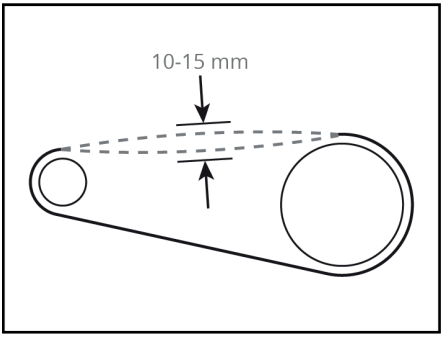

Ременной привод

Технические характеристики ременного привода и требования указаны в приложенной к электровелосипеду инструкции от изготовителя. Внимательно прочитайте её. Все модели с ременным приводом оснащены скользящими задними дропаутами и винтами регулировки натяжения. Процедурарегулировки ременного привода такая же, как и для цепи.

6 Утилизация

В соответствии с директивой 2006/66/EC Европейского парламента, неисправные или использованные аккумуляторы, упаковки аккумуляторов или одиночные элементы должны утилизироваться отдельно и без ущерба окружающей среде.
Использованные элементы и батареи являются экономическими товарами, поддающимися переработке. В соответствии с маркировкой, указывающей на зачеркнутый мусорный бак, эти аккумуляторы нельзя утилизировать как бытовые отходы.

ПРИМЕЧАНИЕ:

• После истечения срока службы аккумулятор должен рассматриваться в качестве опасного отходного материала.

• Аккумулятор необходимо утилизировать в соответствии с местными законами по охране окружающей среды.

• Верните аккумуляторы на перерабатывающий завод или официальному дилеру Giant.

• В случае неопределенности обращайтесь в отдел обслуживания клиентов Giant.

7 Правовая информация

7.1 Гарантия

Giant/Liv/Momentum гарантируют качество изготовления, а также отсутствие дефектов материалов и предоставляют гарантию на раму, жёсткую вилку или оригинальные компоненты только первичному покупателю на каждый новый велосипед Giant/Liv/Momentum в течение следующих сроков:

Гарантия сроком 2 года на электронное оборудование:

- экран и кнопки пульта RideControl
- двигатель SyncDrive
- аккумулятор EnergyPak
    - гарантируем 60% от номинальной ёмкости аккумулятора после 600 зарядок
- провода

Максимальный допустимый общий вес (велосипед, велосипедист и багаж) для наших электровелосипедов составляет 156 кг. За информацией по остальным частям и компонентам велосипеда обращайтесь к общему руководству Giant, которое также поставляется в комплекте с электровелосипедом. В случае каких-либо противоречий общее руководство является первостепенным. Текст, представленный ниже, и Исключения на стр 53 приведены только для сведения.

Условия Предоставления Гарантии

Гарантия распространяется только на новые велосипеды и рамы, приобретённые у официального дилера Giant/Liv/Momentum, а также прошедшие предпродажную подготовку.

Ограничения

В остальных случаях возмещение по гарантии ограничивается заменой дефектных компонентов на аналогичные им или большей стоимости на усмотрение Giant/Liv/Momentum. Гарантийный срок начинается с даты покупки, предоставляется только первому владельцу и не подлежит передаче. Giant/Liv/Momentum не несут ответственности за любой прямой, случайный или косвенный ущерб, в том числе ущерб в следствие получения травм, повреждений имущества, а также любых финансовых затрат, в том числе в рамках действующего договора, гарантийных или любых других обстоятельств.

Giant/Liv/Momentum не дают никаких других гарантий, явных или подразумеваемых. Все подразумеваемые гарантии, включая гарантии коммерческой ценности и пригодности для конкретных целей, ограничены в сроках действия, что отражено в данной гарантии. Любая претензия в отношении данной гарантии может быть предъявлена через уполномоченного дилера Giant/Liv/Momentum или официального дистрибьютора. Для гарантийного обслуживания необходим товарный чек или другой документ, подтверждающий дату покупки, в обязательном порядке.

Претензии, предъявляемые за пределами страны, где была совершена покупка, могут повлечь за собой дополнительные затраты и ограничения. Сроки действия гарантии, а также детали могут отличаться в зависимости от типа рамы и/или от страны, где приобретается велосипед. Данная гарантия дает вам определенные права, вы можете иметь также другие права, которые могут варьироваться в различных местах. Данная гарантия не влияет на ваши предусмотренные законом права.

7.2 Исключения

Гарантийные или около гарантийные обязательства не распространяются на:

- Естественный износ деталей, таких как покрышки, камеры, цепи, тормоза, тросы, а также на комплектующие колес.
- Велосипеды, обслуживаемые не у официальных дилеров Giant/Liv/Momentum.
- Внесение изменений в конструкцию велосипеда или его модификации, не предусмотренные производителем.
- Ущерб вследствие использования велосипеда не по назначению (в соревновательных или в любых других целях, для которых не предназначена конкретная модель велосипеда).
- Ущерб, связанный с несоблюдением руководства пользователя.
- Повреждение лакокрасочного покрытия, если оно было повреждено по причине участия в соревнованиях и / или в следствие использования велосипеда в качестве тренировочного при подготовке к ним, а также в результате использования велосипеда в тяжелых климатических условиях.
- Повреждения вследствие чрезмерных физических усилий при обслуживании велосипеда.

За исключением случаев, указанных в данной гарантии, компания Giant/Liv/Momentum, а также ее сотрудники и агенты не несут ответственности за любые потери или ущерб (в том числе случайные и косвенные потери или ущерб, причиненный по неосторожности или по умолчанию).

7.3 Соответствие действующему законодательству

CE

Гибридные велосипеды с максимальной скоростью поддержки 45 км/ч отвечают требованиям Регламента ЕС 168/2013/ЕС для транспортных средств категории L1e-B.

Гибридные велосипеды с максимальной скоростью поддержки 25 км/ч отвечают требованиям Регламента ЕС 2006/42/ЕС.

Уровень звукового давления в ушах велосипедиста составляет менее 70 дБ(А).

Эти велосипеды также соответствуют следующим несогласованным стандартам:

- Стандарт на велосипеды: ISO 4210-2
- Электрические велосипеды: EN 15194

Декларацию о соответствии нормативам вашего электровелосипеда можно найти в данном руководстве пользователя.

7.4 Ограничение ответственности

Мы настоятельно рекомендуем исключить несанкционированное вмешательство в ваш велосипед. Несанкционированное вмешательство - это удаление или замена любого оригинального оборудования, а также любые другие изменения конструкции вашего велосипеда и/или его эксплуатации.

Такие изменения могут серьезно повредить управлению велосипедом, его стабильности и другие аспектам, что сделает езду на велосипеде небезопасной. Кроме того, несанкционированное вмешательство может привести к тому, что ваш велосипед не будет соответствовать действующим законам и правилам. Для обеспечения безопасности, качества и надёжности используйте для ремонта только оригинальные детали Giant. Giant не несёт ответственности за любой прямой, случайный или косвенный ущерб, в том числе ущерб вследствие получения травм, повреждений имущества, а также любых финансовых затрат по причине несанкционированного вмешательства.